Unlimited Polymer Solutions

INTELIO

ТЕХНИЧЕСКАЯ ИНФОРМАЦИЯ
РАЗМЕРЫ ЗАГОТОВОК

Возможны технические изменения
www.rehau.ru

Строительство
Автомобилестроение
Индустрия

INTELIO
РАЗМЕРЫ ЗАГОТОВОК

Содержание

Общая информация 2
Общие размеры заготовок 2
Одностворчатые окна и двери 3
Двухстворчатые окна и двери с импостом 86 5
Двухстворчатые окна и двери с импостом 86 6
Двухстворчатые окна и двери с импостом 112 7
Двухстворчатые окна и двери с импостом 112 8
Многостворчатые окна и двери с импостом 86 9
Трехстворчатые окна и двери с равными по ширине заполнениями, с импостом 86 11
Трехстворчатые окна и двери с равными по ширине заполнениями, с импостом 112 13
Двухстворчатые безимпостные окна и двери со штульпом 15
Двухстворчатые безимпостные окна и двери с ложным импостом 17
Трехстворчатые безимпостные окна и двери с равными по ширине заполнениями, со штульпом 19
Трехстворчатые безимпостные окна и двери с равными по ширине заполнениями, с ложным импостом 21
Трехстворчатые окна и двери с равными по ширине заполнениями, с импостом 86 и штульпом 23
Трехстворчатые окна и двери с равными по ширине заполнениями, с импостом 112 и штульпом 25
Трехстворчатые окна и двери с равными по ширине заполнениями, с импостом 86 и ложным импостом. 27
Трехстворчатые окна и двери с равными по ширине заполнениями, с импостом 112 и ложным импостом. 29
Одностворчатые балконные двери с порогом ВТ86, фальцлюфт со стороны порога 10 мм. 31
Многостворчатые балконные двери с порогом 86, фальцлюфт со стороны порога 10 мм. 33
Многостворчатые балконные двери с порогом 86, фальцлюфт со стороны порога 10 мм. 34
Одностворчатые балконные двери с глухой частью, с порогом 86. 35
Оконные блоки со среднеподвесными створками 36

INTELIO
РАЗМЕРЫ ЗАГОТОВОК

Общая информация

Для определения размеров заготовок ПВХ профилей или заполнений используются так называемые „вычеты“, отнимаемые от „Размера элемента“ (для одностворчатых) или от „Осевого размера“ (для многостворчатых светопрозрачных конструкций). Размеры вычетов сведены в таблицы, т.к. находятся в зависимости от типа открывания конструкции и используемой комбинации профилей. В дополнение к табличным значениям в разделе приведены другие важные размеры заготовок.

Представленные размеры вычетов базируются на следующих размерах:

- Зазор от фальца створки до заполнения: 3 мм
- Зазор от фальца коробки до заполнения: 5 мм
- Фальцлюфт между коробкой и створкой: 12 мм

Оконные конструкции с поворотными и наклонно-поворотными (в том числе штульповыми) створками размерами < 600 мм, со стороны ручки и сверху должны иметь фальцлюфт 13 мм.

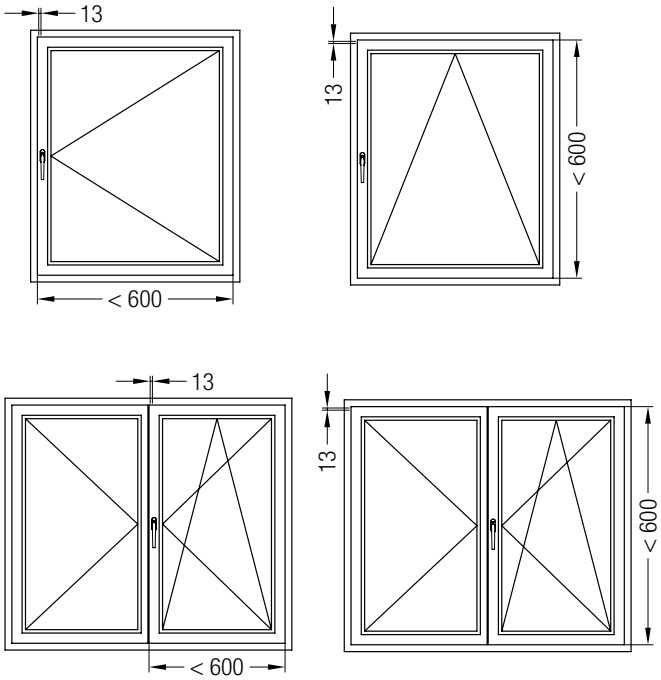

Общие размеры заготовок

Профиль	Размер заготовки
Армирование коробок и створок	Размер фальца остекления - 10 мм
Армирование штульпа и ложного импоста	Размер фальца остекления створки - 50 мм
Расширитель фальца, 1561690	Размер фальца остекления коробки
Штапик вместе с расширителем фальца	Размер фальца остекления коробки - 4 мм

Размеры заготовок INTELIO
Одностворчатые окна и двери

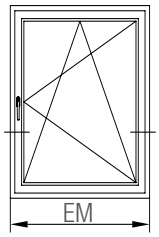

Зазор от фальца створки до заполнения: 3 мм
Зазор от фальца коробки до заполнения: 5 мм
Фальцлюфт (ФЛ): 12 мм с двух сторон, 13 мм с одной стороны

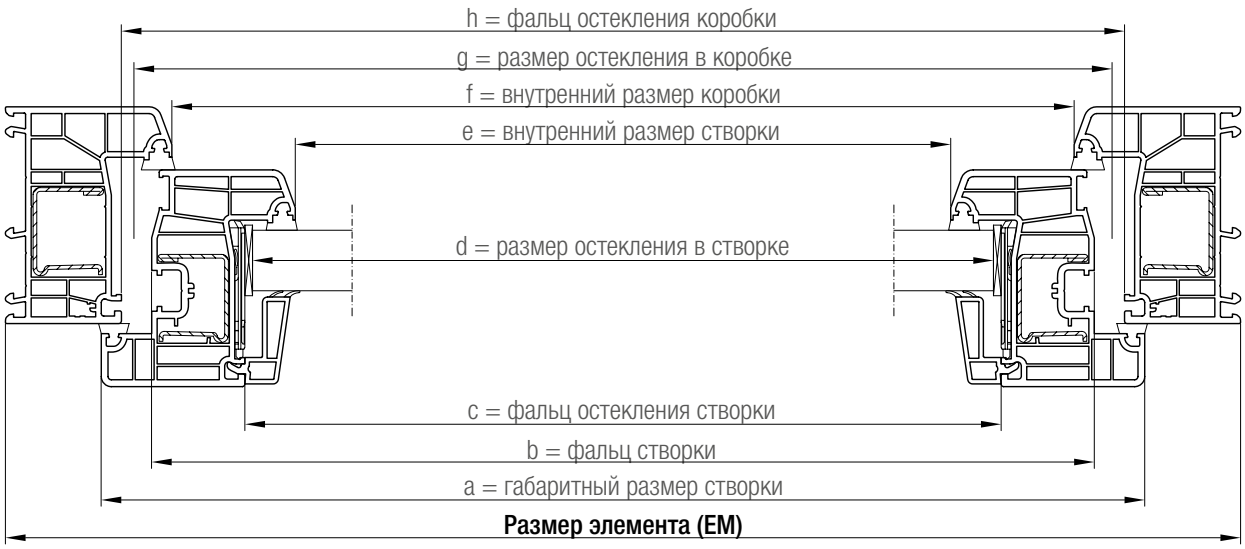

Профиль	Размеры заготовок
Перемычки в створках	
Горбылек в створку, схема фрезерования 2	Фальц остекления створки + 2 мм
Горбылек в створку, схема фрезерования 4	Фальц остекления створки + 6 мм
Армирование горбылька 64/86	Фальц остекления створки - 70 мм
Армирование импоста 112	Фальц остекления створки - 20 мм
Пороги	
Порог 86, 1350308/1356030	Размер элемента - 10 мм
Крышка порога 86, 1350308/1356030	Размер фальца остекления коробки
Слезник 15, 1353010	Размер фальца остекления коробки - 50 мм
Нащельник створки Т 104, 1356588	Размер створки по фальцу - 6 мм
Крышка порога конструкций открыванием наружу, 1356030	Размер фальца остекления коробки

Размеры заготовок INTELIO
Одностворчатые окна и двери

		Размер элемента (ЕМ), мм				
		Створки 57		Створки 84/104		
		ФЛ 12 мм	ФЛ 13 мм	ФЛ 12 мм	ФЛ 13 мм	
Коробка 66	a	- 76	- 77	- 76	- 77	
	b	- 116	- 117	- 116	- 117	
	c	- 190	- 191	- 244	- 245	
	d	- 196	- 197	- 250	- 251	
	e	- 230	- 231	- 284	- 285	
	f	- 132	- 132	- 132	- 132	
	g	- 102	- 102	- 102	- 102	
	h	- 92	- 92	- 92	- 92	
Коробка 72	a	- 88	- 89	- 88	- 89	
	b	-128	-129	-128	-129	
	c	- 202	- 203	- 256	- 257	
	d	- 208	- 209	- 262	- 263	
	e	- 242	- 243	- 296	- 297	
	f	- 144	- 144	- 144	- 144	
	g	- 114	- 114	- 114	- 114	
	h	- 104	- 104	- 104	- 104	
Коробка 80	a	- 104	- 105	- 104	- 105	
	b	- 144	- 145	- 144	- 145	
	c	- 218	- 219	- 272	- 273	
	d	- 224	- 225	- 278	- 279	
	e	- 258	- 259	- 312	- 313	
	f	- 160	- 160	- 160	- 160	
	g	- 130	- 130	- 130	- 130	
	h	- 120	- 120	- 120	- 120	

Вычеты позволяют определить размеры составных частей готовой оконной конструкции!
Для определения размеров заготовок свариваемых профилей, к полученным размерам следует прибавлять припуски на сварные швы (ок. 2,5 - 3 мм с каждой из сторон заготовки профиля).

Размеры заготовок INTELIO

Двухстворчатые окна и двери с импостом 86

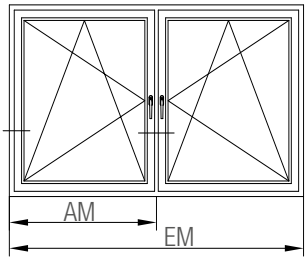

Зазор от фальца створки до заполнения: 3 мм

Зазор от фальца коробки до заполнения: 5 мм

Фальцлюфт (ФЛ): 12 мм с двух сторон, 13 мм с одной стороны

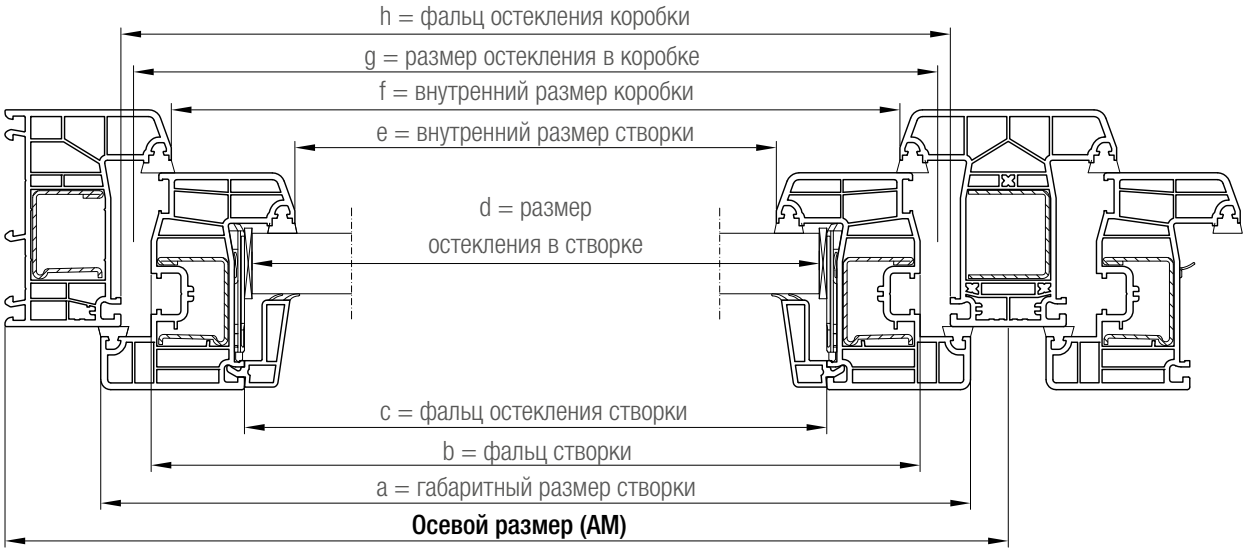

Профиль	Размеры заготовок
Импосты	
Импост, схема фрезерования 2	Размер по фальцу остекления + 2 мм
Импост, схема фрезерования 4	Размер по фальцу остекления + 6 мм
Армирование импоста	Размер по фальцу остекления - 20 мм
Перемычки в створках	
Горбылек в створку, схема фрезерования 2	Фальц остекления створки + 2 мм
Горбылек в створку, схема фрезерования 4	Фальц остекления створки + 6 мм
Армирование горбылька 64/86	Фальц остекления створки - 70 мм
Армирование импоста 112	Фальц остекления створки - 20 мм
Пороги	
Порог 86, 1350308/1356030	Размер элемента - 10 мм
Крышка порога 86, 1350308/1356030	Размер фальца остекления коробки
Слезник 15, 1353010	Размер фальца остекления коробки - 50 мм
Профиль добавочный, 1303377	Размер фальца остекления коробки - 57 мм
Профиль створки, схема фрезерования 4	Размер фальца остекления коробки + 6 мм
Нащельник створки Т 104, 1356588	Размер створки по фальцу - 6 мм
Крышка порога конструкций открыванием наружу, 1356030	Размер фальца остекления коробки

Размеры заготовок INTELIO

Двухстворчатые окна и двери с импостом 86

		Осевой размер (АМ), мм				
		Створки 57		Створка 84/104		
		ФЛ 12 мм	ФЛ 13 мм	ФЛ 12 мм	ФЛ 13 мм	
Коробка 66	a	- 53	- 54	- 53	- 54	
	b	- 93	- 94	- 93	- 94	
	c	- 167	- 168	- 221	- 222	
	d	- 173	- 174	- 227	- 228	
	e	- 207	- 208	- 261	- 262	
	f	- 109	- 109	- 109	- 109	
	g	-79	-79	- 79	-79	
	h	- 69	- 69	- 69	- 69	
Коробка 72	a	- 59	- 60	- 59	- 60	
	b	- 99	- 100	- 99	- 100	
	c	- 173	- 174	- 227	- 228	
	d	- 179	- 180	- 233	- 234	
	e	- 213	- 214	- 267	- 268	
	f	- 115	- 115	- 115	- 115	
	g	- 85	- 85	- 85	- 85	
	h	- 75	- 75	- 75	- 75	
Коробка 80	a	- 67	- 68	- 67	- 68	
	b	- 107	- 108	- 107	- 108	
	c	- 181	- 182	- 235	- 236	
	d	- 187	- 188	- 241	- 242	
	e	- 221	- 222	- 275	- 276	
	f	- 123	- 123	- 123	- 123	
	g	- 93	- 93	- 93	- 93	
	h	- 83	- 83	- 83	- 83	

Минимально возможный осевой размер составляет 400 мм.

Вычеты позволяют определить размеры составных частей готовой оконной конструкции!

Для определения размеров заготовок свариваемых профилей, к полученным размерам следует прибавлять припуски на сварные швы (ок. 2,5 - 3 мм с каждой из сторон заготовки профиля).

Размеры заготовок INTELIO

Двухстворчатые окна и двери с импостом 112

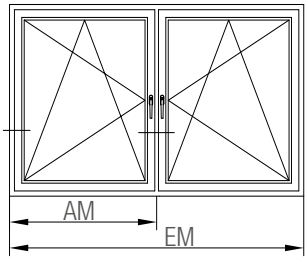

Зазор от фальца створки до заполнения: 3 мм

Зазор от фальца коробки до заполнения: 5 мм

Фальцлюфт (ФЛ): 12 мм с двух сторон, 13 мм с одной стороны

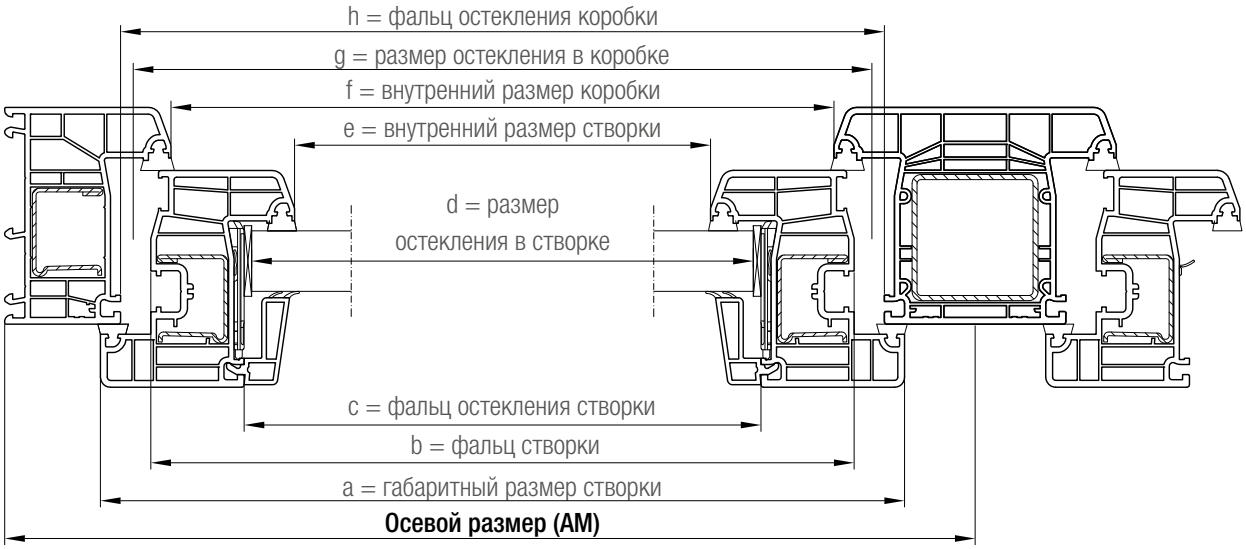

Профиль	Размеры заготовок
Импосты	
Импост, схема фрезерования 2	Размер по фальцу остекления + 2 мм
Импост, схема фрезерования 4	Размер по фальцу остекления + 6 мм
Армирование импоста	Размер по фальцу остекления - 20 мм
Перемычки в створках	
Горбылек в створку, схема фрезерования 2	Фальц остекления створки + 2 мм
Горбылек в створку, схема фрезерования 4	Фальц остекления створки + 6 мм
Армирование горбылька 64/86	Фальц остекления створки - 70 мм
Армирование импоста 112	Фальц остекления створки - 20 мм
Пороги	
Порог 86, 1350308/1356030	Размер элемента - 10 мм
Крышка порога 86, 1350308/1356030	Размер фальца остекления коробки
Слезник 15, 1353010	Размер фальца остекления коробки - 50 мм
Профиль добавочный, 1303377	Размер фальца остекления коробки - 57 мм
Профиль створки, схема фрезерования 4	Размер фальца остекления коробки + 6 мм
Нащельник створки Т 104, 1356588	Размер створки по фальцу - 6 мм
Крышка порога конструкций открыванием наружу, 1356030	Размер фальца остекления коробки

Размеры заготовок INTELIO

Двухстворчатые окна и двери с импостом 112

		Осевой размер (АМ), мм				
		Створки 57		Створки 84/104		
		ФЛ 12 мм	ФЛ 13 мм	ФЛ 12 мм	ФЛ 13 мм	
Коробка 66	a	- 66	- 67	- 66	- 67	
	b	- 106	- 107	- 106	- 107	
	c	- 180	- 181	- 234	- 235	
	d	- 186	- 187	- 240	- 241	
	e	- 220	- 221	- 274	- 275	
	f	- 122	- 122	- 122	- 122	
	g	- 92	- 92	- 92	- 92	
	h	- 82	- 82	- 82	- 82	
Коробка 72	a	- 72	- 73	- 72	- 73	
	b	- 112	- 113	- 112	- 113	
	c	- 186	- 187	- 240	- 241	
	d	- 192	- 193	- 246	- 247	
	e	- 226	- 227	- 280	- 281	
	f	- 128	- 128	- 128	- 128	
	g	- 98	- 98	- 98	- 98	
	h	- 88	- 88	- 88	- 88	
Коробка 80	a	- 80	- 81	- 80	- 81	
	b	- 120	- 121	- 120	- 121	
	c	- 194	- 195	- 248	- 249	
	d	- 200	- 201	- 254	- 255	
	e	- 234	- 235	- 288	- 289	
	f	- 136	- 136	- 136	- 136	
	g	- 106	- 106	- 106	- 106	
	h	- 96	- 96	- 96	- 96	

Минимально возможный осевой размер составляет 400 мм.

Вычеты позволяют определить размеры составных частей готовой оконной конструкции!

Для определения размеров заготовок свариваемых профилей, к полученным размерам следует прибавлять припуски на сварные швы (ок. 2,5 - 3 мм с каждой из сторон заготовки профиля).

Размеры заготовок INTELIO

Многостворчатые окна и двери с импостом 86

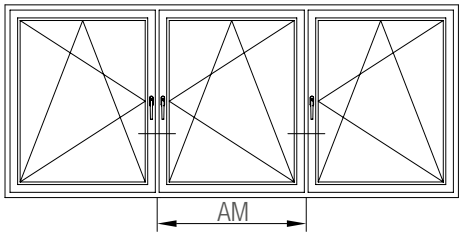

Зазор от фальца створки до заполнения: 3 мм

Зазор от фальца коробки до заполнения: 5 мм

Фальцлюфт (ФЛ): 12 мм с двух сторон, 13 мм с одной стороны

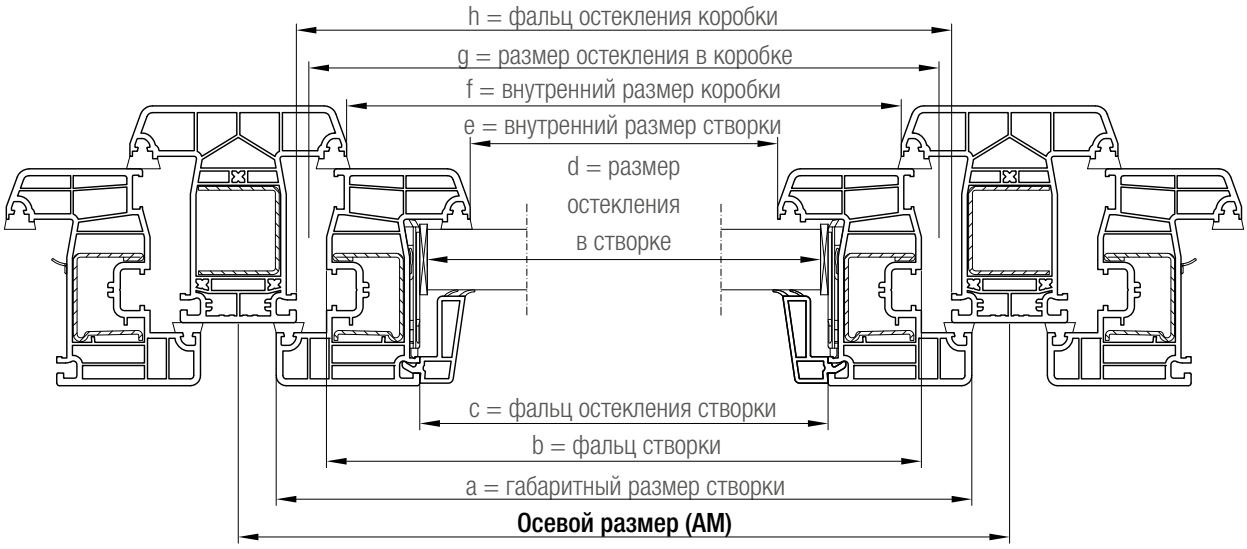

Профиль	Размеры заготовок
Импосты	
Импост, схема фрезерования 2	Размер по фальцу остекления + 2 мм
Импост, схема фрезерования 4	Размер по фальцу остекления + 6 мм
Армирование импоста	Размер по фальцу остекления - 20 мм
Перемычки в створках	
Горбылек в створку, схема фрезерования 2	Фальц остекления створки + 2 мм
Горбылек в створку, схема фрезерования 4	Фальц остекления створки + 6 мм
Армирование горбылька 64/86	Фальц остекления створки - 70 мм
Армирование импоста 112	Фальц остекления створки - 20 мм
Пороги	
Порог 86, 1350308/1356030	Размер элемента - 10 мм
Крышка порога 86, 1350308/1356030	Размер фальца остекления коробки
Слезник 15, 1353010	Размер фальца остекления коробки - 50 мм
Профиль добавочный, 1303377	Размер фальца остекления коробки - 57 мм
Профиль створки, схема фрезерования 4	Размер фальца остекления коробки + 6 мм
Нащельник створки Т 104, 1356588	Размер створки по фальцу - 6 мм
Крышка порога конструкций открыванием наружу, 1356030	Размер фальца остекления коробки

Размеры заготовок INTELIO

Многостворчатые окна и двери с импостом 86

		Осевой размер (АМ), мм				
		Створки 57		Створки 84/104		
		ФЛ 12 мм	ФЛ 13 мм	ФЛ 12 мм	ФЛ 13 мм	
Импост 86	a	- 30	- 31	- 30	- 31	
	b	- 70	- 71	- 70	- 71	
	c	- 144	- 145	- 198	- 199	
	d	- 150	- 151	- 204	- 205	
	e	- 184	- 185	- 238	- 239	
	f	- 86	- 86	- 86	- 86	
	g	- 56	- 56	- 56	- 56	
	h	- 46	- 46	- 46	- 46	
Импост 112	a	- 56	- 57	- 56	- 57	
	b	- 96	- 97	- 96	- 97	
	c	- 170	- 171	- 224	- 225	
	d	- 176	- 177	- 230	- 231	
	e	- 210	- 211	- 264	- 265	
	f	- 112	- 112	- 112	- 112	
	g	- 82	- 82	- 82	- 82	
	h	- 72	- 72	- 72	- 72	

Минимально возможный осевой размер составляет 400 мм.

Вычеты позволяют определить размеры составных частей готовой оконной конструкции!

Для определения размеров заготовок свариваемых профилей, к полученным размерам следует прибавлять припуски на сварные швы (ок. 2,5 - 3 мм с каждой из сторон заготовки профиля).

Размеры заготовок INTELIO
Трехстворчатые окна и двери с равными по ширине заполнениями, с импостом 86

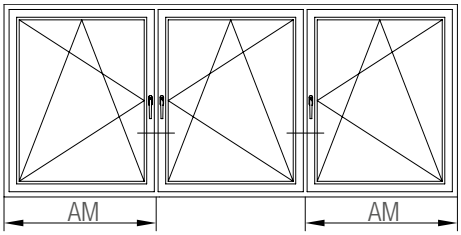

Зазор от фальца створки до заполнения: 3 мм
Зазор от фальца коробки до заполнения: 5 мм
Фальцлюфт (ФЛ): 12 мм с двух сторон, 13 мм с одной стороны

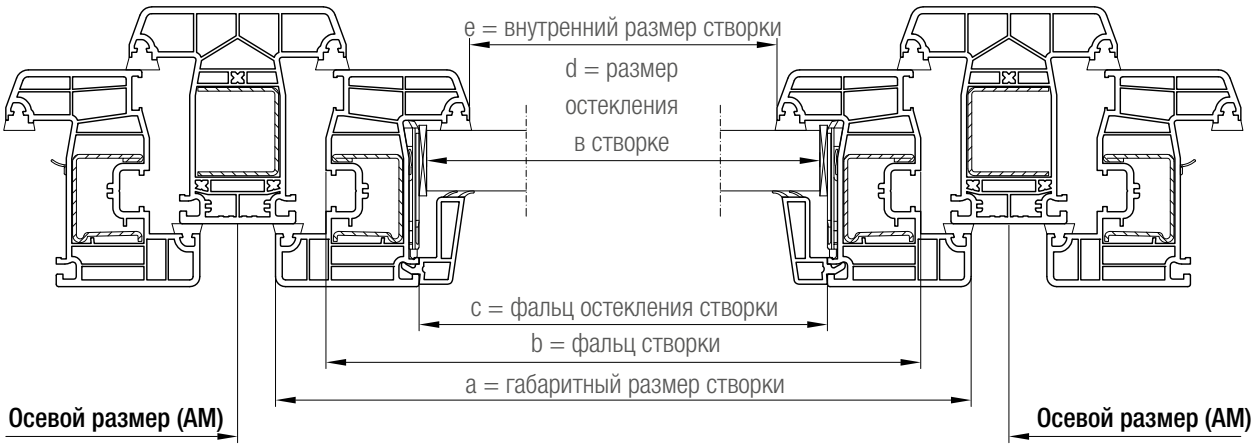

Профиль	Размеры заготовок
Импосты	
Импост, схема фрезерования 2	Размер по фальцу остекления + 2 мм
Импост, схема фрезерования 4	Размер по фальцу остекления + 6 мм
Армирование импоста	Размер по фальцу остекления - 20 мм
Перемычки в створках	
Горбылек в створку, схема фрезерования 2	Фальц остекления створки + 2 мм
Горбылек в створку, схема фрезерования 4	Фальц остекления створки + 6 мм
Армирование горбылька 64/86	Фальц остекления створки - 70 мм
Армирование импоста 112	Фальц остекления створки - 20 мм
Пороги	
Порог 86, 1350308/1356030	Размер элемента - 10 мм
Крышка порога 86, 1350308/1356030	Размер фальца остекления коробки
Слезник 15, 1353010	Размер фальца остекления коробки - 50 мм
Профиль добавочный, 1303377	Размер фальца остекления коробки - 57 мм
Профиль створки, схема фрезерования 4	Размер фальца остекления коробки + 6 мм
Нащельник створки Т 104, 1356588	Размер створки по фальцу - 6 мм
Крышка порога конструкций открыванием наружу, 1356030	Размер фальца остекления коробки

Размеры заготовок INTELIO
Трехстворчатые окна и двери с равными по ширине заполнениями, с импостом 86

		Размер по осям (АМ) - мм				
		Створки 57		Створки 84/104		
		ФЛ 12 мм	ФЛ 13 мм	ФЛ 12 мм	ФЛ 13 мм	
Коробка 66 $AM = \frac{EM + 23}{3}$	a	- 53	- 54	- 53	- 54	
	b	- 93	- 94	- 93	- 94	
	c	- 167	- 168	- 221	- 222	
	d	- 173	- 174	- 227	- 228	
	e	- 207	- 208	- 261	- 262	
Коробка 72 $AM = \frac{EM + 29}{3}$	a	- 59	- 60	- 59	- 60	
	b	- 99	- 100	- 99	- 100	
	c	- 173	- 174	- 227	- 228	
	d	- 179	- 180	- 233	- 234	
	e	- 213	- 214	- 267	- 268	
Коробка 80 $AM = \frac{EM + 37}{3}$	a	- 67	- 68	- 67	- 68	
	b	- 107	- 108	- 107	- 108	
	c	- 181	- 182	- 235	- 236	
	d	- 187	- 188	- 241	- 242	
	e	- 221	- 222	- 275	- 276	

Минимально возможный осевой размер составляет 400 мм.
Вычеты позволяют определить размеры составных частей готовой оконной конструкции!
Для определения размеров заготовок свариваемых профилей, к полученным размерам следует прибавлять припуски на сварные швы (ок. 2,5 - 3 мм с каждой из сторон заготовки профиля).

Размеры заготовок INTELIO
Трехстворчатые окна и двери с равными по ширине заполнениями, с импостом 112

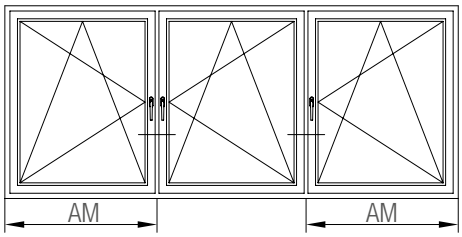

Зазор от фальца створки до заполнения: 3 мм
Зазор от фальца коробки до заполнения: 5 мм
Фальцлюфт (ФЛ): 12 мм с двух сторон, 13 мм с одной стороны

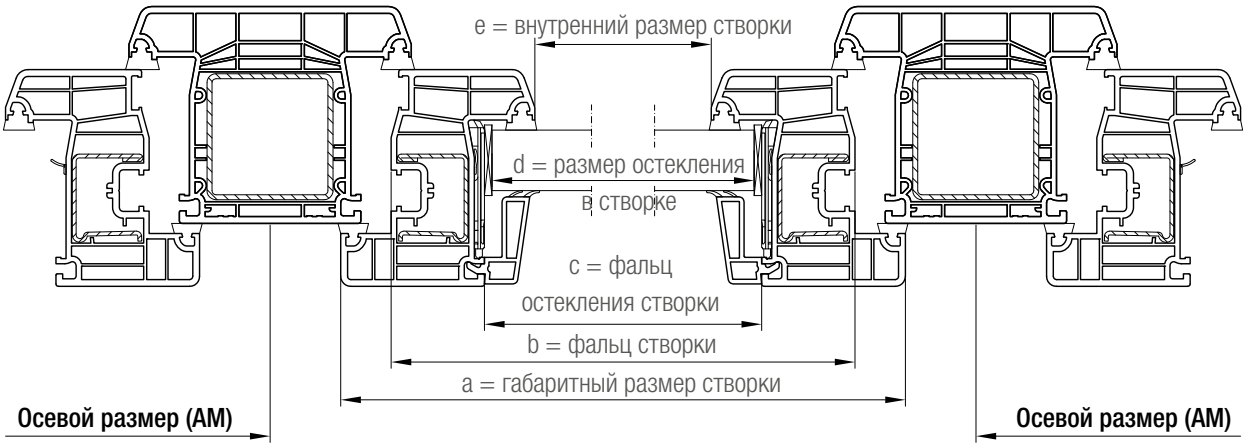

Профиль	Размеры заготовок
Пороги	
Импост, схема фрезерования 2	Размер по фальцу остекления + 2 мм
Импост, схема фрезерования 4	Размер по фальцу остекления + 6 мм
Армирование импоста	Размер по фальцу остекления - 20 мм
Перемычки в створках	
Горбылек в створку, схема фрезерования 2	Фальц остекления створки + 2 мм
Горбылек в створку, схема фрезерования 4	Фальц остекления створки + 6 мм
Армирование горбылька 64/86	Фальц остекления створки - 70 мм
Армирование импоста 112	Фальц остекления створки - 20 мм
Пороги	
Порог 86, 1350308/1356030	Размер элемента - 10 мм
Крышка порога 86, 1350308/1356030	Размер фальца остекления коробки
Слезник 15, 1353010	Размер створки по фальцу - 50 мм
Профиль добавочный, 1303377	Размер фальца остекления коробки - 57 мм
Профиль створки, схема фрезерования 4	Размер фальца остекления коробки + 6 мм
Нащельник створки Т 104, 1356588	Размер створки по фальцу - 6 мм
Крышка порога конструкций открыванием наружу, 1356030	Размер фальца остекления коробки

Размеры заготовок INTELIO
Трехстворчатые окна и двери с равными по ширине заполнениями, с импостом 112

		Раземр по осям (АМ) - мм				
		Створки 57		Створки 84/104		
		ФЛ 12 мм	ФЛ 13 мм	ФЛ 12 мм	ФЛ 13 мм	
Коробка 66 $AM = \frac{EM + 10}{3}$	a	- 66	- 67	- 66	- 67	
	b	- 106	- 107	- 106	- 107	
	c	- 180	- 181	- 234	- 235	
	d	- 186	- 187	- 240	- 241	
	e	- 220	- 221	- 274	- 275	
Коробка 72 $AM = \frac{EM + 16}{3}$	a	- 72	- 73	- 72	- 73	
	b	- 112	- 113	- 112	- 113	
	c	- 186	- 187	- 240	- 241	
	d	- 192	- 193	- 246	- 247	
	e	- 226	- 227	- 280	- 281	
Коробка 80 $AM = \frac{EM + 24}{3}$	a	- 80	- 81	- 80	- 81	
	b	- 120	- 121	- 120	- 121	
	c	- 194	- 195	- 248	- 249	
	d	- 200	- 201	- 254	- 255	
	e	- 234	- 235	- 288	- 289	

Минимально возможный осевой размер составляет 400 мм.
Вычеты позволяют определить размеры составных частей готовой оконной конструкции!
Для определения размеров заготовок свариваемых профилей, к полученным размерам следует прибавлять припуски на сварные швы (ок. 2,5 - 3 мм с каждой из сторон заготовки профиля).

Размеры заготовок INTELIO
Двухстворчатые безимпостные окна и двери со штульпом

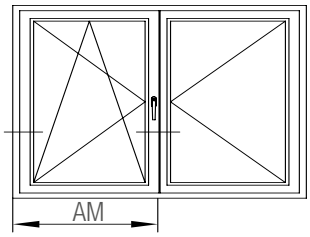

Зазор от фальца створки до заполнения: 3 мм
Зазор от фальца коробки до заполнения: 5 мм
Фальцлюфт (ФЛ): 12 мм с двух сторон, 13 мм с одной стороны

Профиль	Размеры заготовок
Штульп	Размер створки по фальцу - 40 мм
Армирование штульпа	Размер створки по фальцу - 50 мм
Перемычки в створках	
Горбылек в створку, схема фрезерования 2	Фальц остекления створки + 2 мм
Горбылек в створку, схема фрезерования 4	Фальц остекления створки + 6 мм
Армирование горбылька 64/86	Фальц остекления створки - 70 мм
Армирование импоста 112	Фальц остекления створки - 20 мм
Пороги	
Порог 86, 1350308/1356030	Размер элемента - 10 мм
Крышка порога 86, 1350308/1356030	Размер фальца остекления коробки
Слезник 15, 1353010	Основн. створка: Размер створки по фальцу - 50 мм Вспомогат. створка: Размер створки по фальцу - 57 мм
Нащельник створки Т 104, 1356588	Основн. створка: Размер створки по фальцу - 6 мм Вспомогат. створка: Размер створки по фальцу + 21 мм
Крышка порога конструкций открыванием наружу, 1356030	Размер фальца остекления коробки

Размеры заготовок INTELIO

Двухстворчатые безимпостные окна и двери со штульпом

		Розмер по осям (АМ) - мм				
		Створки 57		Створки 84/104		
		ФЛ 12 мм	ФЛ 13 мм	ФЛ 12 мм	ФЛ 13 мм	
Коробка 66	a	- 32	- 33	- 32	- 33	
	b	- 72	- 73	- 72	- 73	
	c	- 146	- 147	- 200	- 201	
	d	- 152	- 153	- 206	- 207	
	e	- 186	- 187	- 240	- 241	
Коробка 72	a	- 38	- 39	- 38	- 39	
	b	- 78	- 79	- 78	- 79	
	c	- 152	- 153	- 206	- 207	
	d	- 158	- 159	- 212	- 213	
	e	- 192	- 193	- 246	- 247	
Коробка 80	a	- 46	- 47	- 46	- 47	
	b	- 86	- 87	- 86	- 87	
	c	- 160	- 161	- 214	- 215	
	d	- 166	- 167	- 220	- 221	
	e	- 200	- 201	- 254	- 255	

Вычеты позволяют определить размеры составных частей готовой оконной конструкции!
Для определения размеров заготовок свариваемых профилей, к полученным размерам следует прибавлять припуски на сварные швы (ок. 2,5 - 3 мм с каждой из сторон заготовки профиля).

Размеры заготовок INTELIO

Двухстворчатые безимпостные окна и двери с ложным импостом

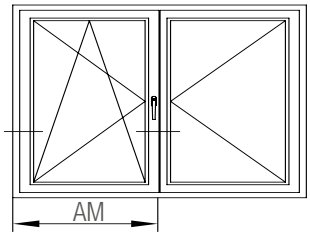

Зазор от фальца створки до заполнения: 3 мм
Зазор от фальца коробки до заполнения: 5 мм
Фальцлюфт (ФЛ): 12 мм с двух сторон, 13 мм с одной стороны

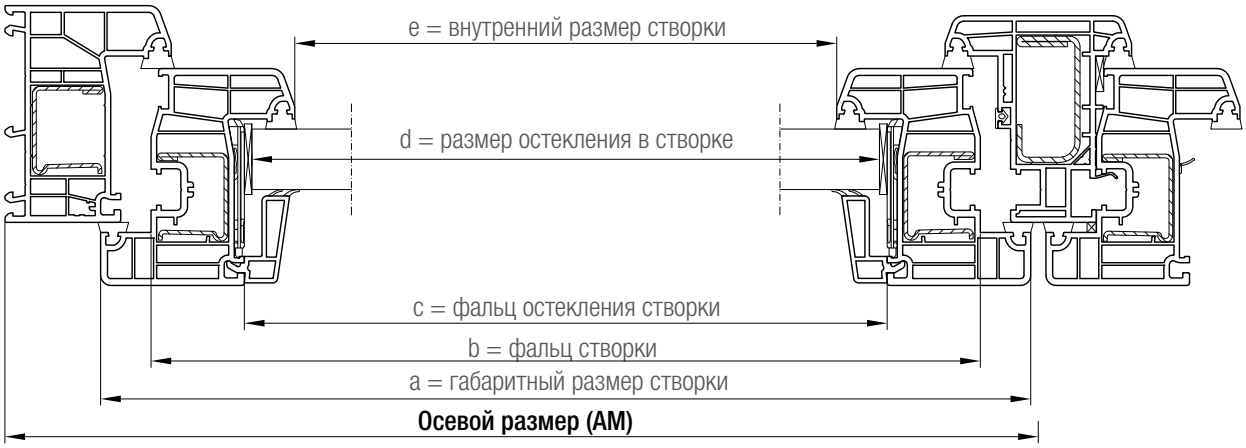

Профиль	Размеры заготовок
Ложный импост	Размер створки по фальцу - 40 мм
Армирование ложного импоста	Размер створки по фальцу - 50 мм
Перемычки в створках	
Горбылек в створку, схема фрезерования 2	Фальц остекления створки + 2 мм
Горбылек в створку, схема фрезерования 4	Фальц остекления створки + 6 мм
Армирование горбылька 64/86	Фальц остекления створки - 70 мм
Армирование импоста 112	Фальц остекления створки - 20 мм
Пороги	
Порог 86, 1350308/1356030	Размер элемента - 10 мм
Крышка порога 86, 1350308/1356030	Размер фальца остекления коробки
Слезник 15, 1353010	Основн. створка: Размер створки по фальцу - 50 мм Вспомогат. створка: Размер створки по фальцу - 57 мм
Нащельник створки Т 104, 1356588	Основн. створка: Размер створки по фальцу - 6 мм Вспомогат. створка: Размер створки по фальцу + 36 мм
Крышка порога конструкций открыванием наружу, 1356030	Размер фальца остекления коробки

Размеры заготовок INTELIO

Двухстворчатые безимпостные окна и двери с ложным импостом

		Осевой размер (АМ), мм				
		Створки 57		Створки 84/104		
		ФЛ 12 мм	ФЛ 13 мм	ФЛ 12 мм	ФЛ 13 мм	
Коробка 66	a	- 41	- 42	- 41	- 42	
	b	- 81	- 82	- 81	- 82	
	c	- 155	- 156	- 209	- 210	
	d	- 161	- 162	- 215	- 216	
	e	- 195	- 196	- 249	- 250	
Коробка 72	a	- 47	- 48	- 47	- 48	
	b	- 87	- 88	- 87	- 88	
	c	- 161	- 162	- 215	- 216	
	d	-167	-168	- 221	- 222	
	e	- 201	- 202	- 255	- 256	
Коробка 80	a	- 55	- 56	- 55	- 56	
	b	- 95	- 96	- 95	- 96	
	c	- 169	- 170	- 223	- 224	
	d	- 175	- 176	- 229	- 230	
	e	- 209	- 210	- 263	- 264	

Вычеты позволяют определить размеры составных частей готовой оконной конструкции!
Для определения размеров заготовок свариваемых профилей, к полученным размерам следует прибавлять припуски на сварные швы (ок. 2,5 - 3 мм с каждой из сторон заготовки профиля).

Размеры заготовок INTELIO

Трехстворчатые безимпостные окна и двери с равными по ширине заполнениями, со штульпом

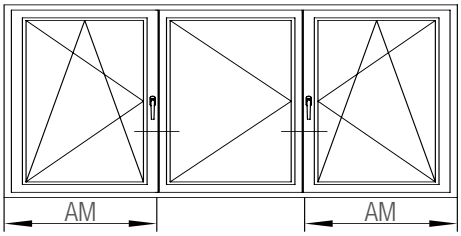

Зазор от фальца створки до заполнения: 3 мм
Зазор от фальца коробки до заполнения: 5 мм
Фальцлюфт (ФЛ): 12 мм с двух сторон, 13 мм с одной стороны

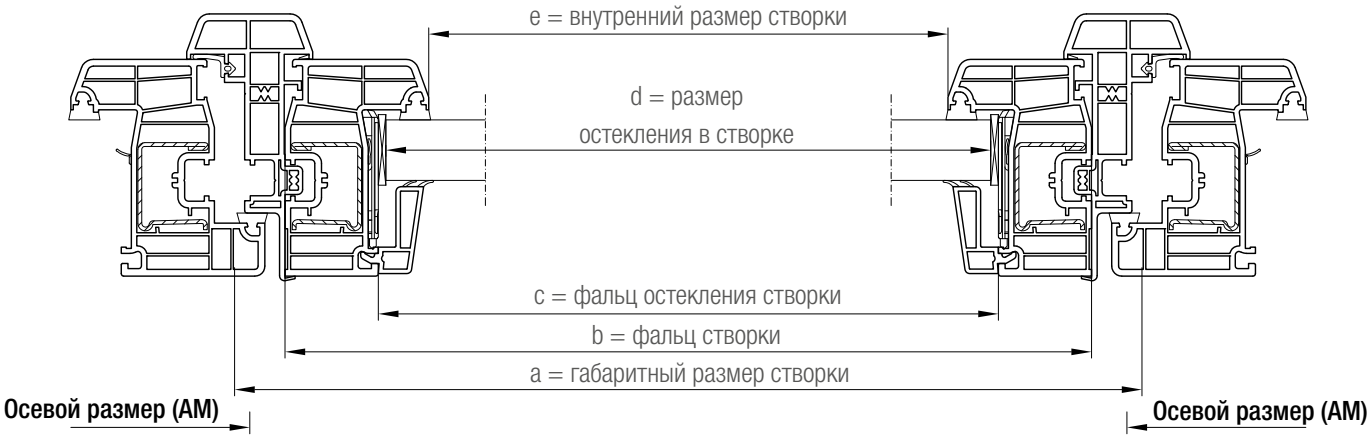

Профиль	Размеры заготовок
Штульп	Размер створки по фальцу - 40 мм
Армирование штульпа	Размер створки по фальцу - 50 мм
Перемычки в створках	
Горбылек в створку, схема фрезерования 2	Фальц остекления створки + 2 мм
Горбылек в створку, схема фрезерования 4	Фальц остекления створки + 6 мм
Армирование горбылька 64/86	Фальц остекления створки - 70 мм
Армирование импоста 112	Фальц остекления створки - 20 мм

Размеры заготовок INTELIO

Трехстворчатые безимпостные окна и двери с равными по ширине заполнениями, со штульпом

		Размер по оясм (АМ) - мм				
		Створки 57		Створки 84/104		
		ФЛ 12 мм	ФЛ 13 мм	ФЛ 12 мм	ФЛ 13 мм	
Коробка 66 $AM = \frac{EM + 44}{3}$	a	- 32	- 33	- 32	- 33	
	b	- 72	- 73	- 72	- 73	
	c	- 146	- 147	- 200	- 201	
	d	- 152	- 153	- 206	- 207	
	e	- 186	- 187	- 240	- 241	
Коробка 72 $AM = \frac{EM + 50}{3}$	a	- 38	- 39	- 38	- 39	
	b	- 78	- 79	- 78	- 79	
	c	- 152	- 153	- 206	- 207	
	d	- 158	- 159	- 212	- 213	
	e	- 192	- 193	- 246	- 247	
Коробка 80 $AM = \frac{EM + 58}{3}$	a	- 46	- 47	- 46	- 47	
	b	- 86	- 87	- 86	- 87	
	c	- 160	- 161	- 214	- 215	
	d	- 166	- 167	- 220	- 221	
	e	- 200	- 201	- 254	- 255	

Вычеты позволяют определить размеры составных частей готовой оконной конструкции!
Для определения размеров заготовок свариваемых профилей, к полученным размерам следует прибавлять припуски на сварные швы (ок. 2,5 - 3 мм с каждой из сторон заготовки профиля).

Размеры заготовок INTELIO

Трехстворчатые безимпостные окна и двери с равными по ширине заполнениями, с ложным импостом

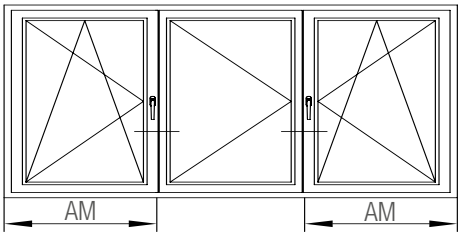

Зазор от фальца створки до заполнения: 3 мм
Зазор от фальца коробки до заполнения: 5 мм
Фальцлюфт (ФЛ): 12 мм с двух сторон, 13 мм с одной стороны

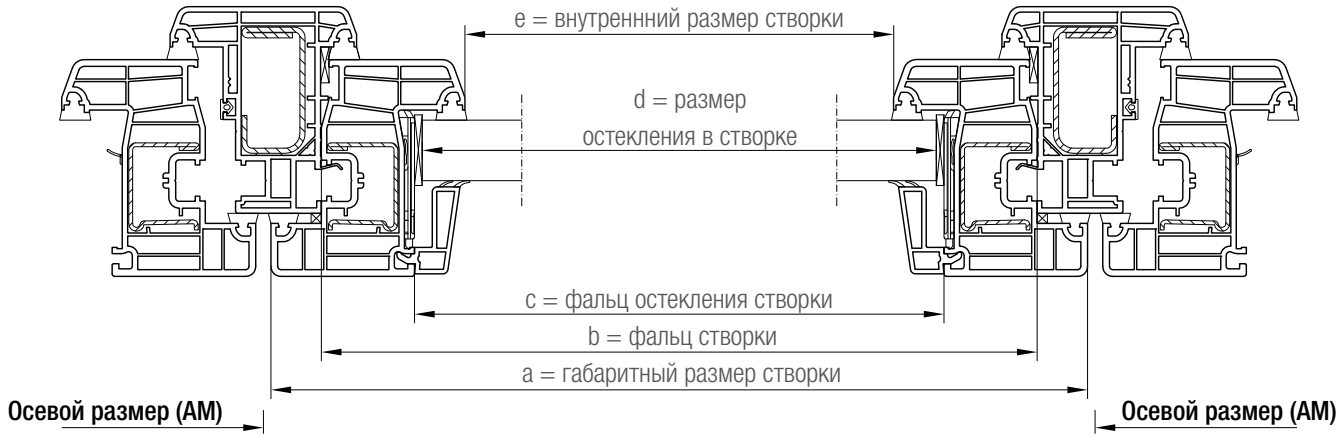

Профиль	Размеры заготовок
Ложный импост	Размер створки по фальцу - 40 мм
Армирование ложного импоста	Размер створки по фальцу - 50 мм
Перемычки в створках	
Горбылек в створку, схема фрезерования 2	Фальц остекления створки + 2 мм
Горбылек в створку, схема фрезерования 4	Фальц остекления створки + 6 мм
Армирование горбылька 64/86	Фальц остекления створки - 70 мм
Армирование импоста 112	Фальц остекления створки - 20 мм

Размеры заготовок INTELIO

Трехстворчатые безимпостные окна и двери с равными по ширине заполнениями, с ложным импостом

		Осевой размер (АМ), мм				
		Створка Z57/57		Створка Z84/84/T104		
		ФЛ 12 мм	ФЛ 13 мм	ФЛ 12 мм	ФЛ 13 мм	
Коробка 66 $AM = \frac{EM + 35}{3}$	a	- 41	- 42	- 41	- 42	
	b	- 81	- 82	- 81	- 82	
	c	- 155	- 156	- 209	- 210	
	d	- 161	- 162	- 215	- 216	
	e	- 195	- 196	- 249	- 250	
Коробка 72 $AM = \frac{EM + 41}{3}$	a	- 47	- 48	- 47	- 48	
	b	- 87	- 88	- 87	- 88	
	c	- 161	- 162	- 215	- 216	
	d	-167	-168	- 221	- 222	
	e	- 201	- 202	- 255	- 256	
Коробка 80 $AM = \frac{EM + 49}{3}$	a	- 55	- 56	- 55	- 56	
	b	- 95	- 96	- 95	- 96	
	c	- 169	- 170	- 223	- 224	
	d	- 175	- 176	- 229	- 230	
	e	- 209	- 210	- 263	- 264	

Вычеты позволяют определить размеры составных частей готовой оконной конструкции!
Для определения размеров заготовок свариваемых профилей, к полученным размерам следует прибавлять припуски на сварные швы (ок. 2,5 - 3 мм с каждой из сторон заготовки профиля).

Размеры заготовок INTELIO
Трехстворчатые окна и двери с равными по ширине заполнениями, с импостом 86 и штульпом

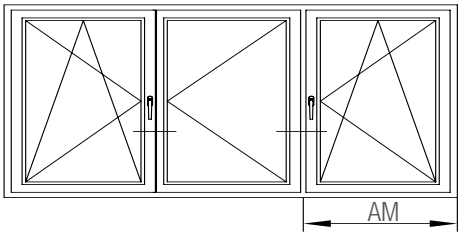

Зазор от фальца створки до заполнения: 3 мм
Зазор от фальца коробки до заполнения: 5 мм
Фальцлюфт (ФЛ): 12 мм с двух сторон, 13 мм с одной стороны

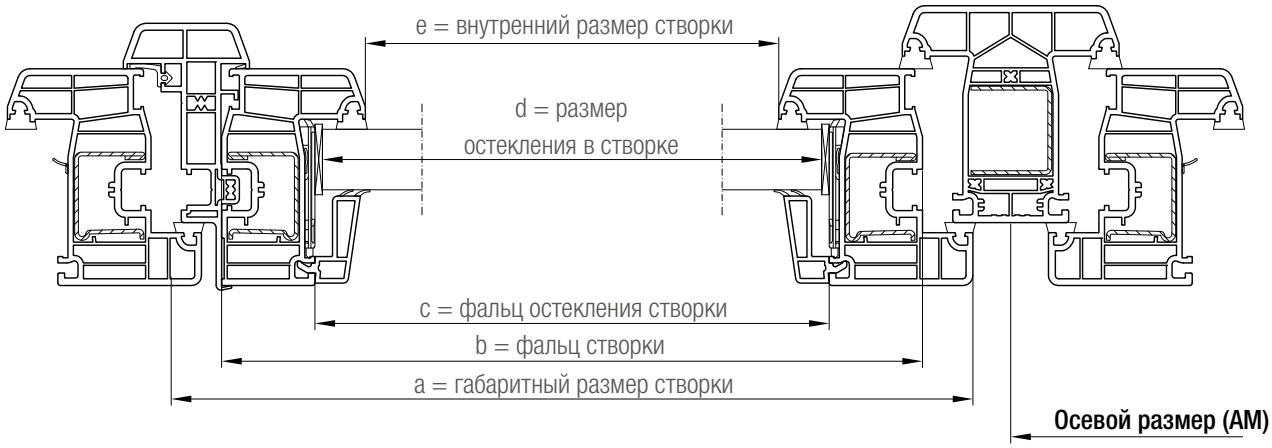

Профиль	Размеры заготовок
Штульп	Размер створки по фальцу - 40 мм
Армирование штульпа	Размер створки по фальцу - 50 мм
Импосты	
Импост, схема фрезерования 2	Размер по фальцу остекления + 2 мм
Импост, схема фрезерования 4	Размер по фальцу остекления + 6 мм
Армирование импоста	Размер по фальцу остекления - 20 мм
Перемычки в створках	
Горбылек в створку, схема фрезерования 2	Фальц остекления створки + 2 мм
Горбылек в створку, схема фрезерования 4	Фальц остекления створки + 6 мм
Армирование горбылька 64/86	Фальц остекления створки - 70 мм
Армирование импоста 112	Фальц остекления створки - 20 мм
Пороги	
Порог 86, 1350308/1356030	Размер элемента - 10 мм
Крышка порога 86, 1350308/1356030	Размер фальца остекления коробки
Слезник 15, 1353010	Основн. створка: Размер створки по фальцу - 50 мм Вспомогат. створка: Размер створки по фальцу - 57 мм
Нащельник створки Т 104, 1356588	Основн. створка: Размер створки по фальцу - 6 мм Вспомогат. створка: Размер створки по фальцу + 21 мм
Крышка порога конструкций открыванием наружу, 1356030	Размер фальца остекления коробки

Размеры заготовок INTELIO
Трехстворчатые окна и двери с равными по ширине заполнениями, с импостом 86 и штульпом

		Осевой размер (АМ), мм				
		Створка Z57/57		Створка Z84/84/T104		
		ФЛ 12 мм	ФЛ 13 мм	ФЛ 12 мм	ФЛ 13 мм	
Коробка 66 $AM = \frac{EM + 65}{3}$	a	- 53	- 54	- 53	- 54	
	b	- 93	- 94	- 93	- 94	
	c	- 167	- 168	- 221	- 222	
	d	- 173	- 174	- 227	- 228	
	e	- 207	- 208	- 261	- 262	
Коробка 72 $AM = \frac{EM + 71}{3}$	a	- 59	- 60	- 59	- 60	
	b	- 99	- 100	- 99	- 100	
	c	- 173	- 174	- 227	- 228	
	d	- 179	- 180	- 233	- 234	
	e	- 213	- 214	- 267	- 268	
Коробка 80 $AM = \frac{EM + 79}{3}$	a	- 67	- 68	- 67	- 68	
	b	- 107	- 108	- 107	- 108	
	c	- 181	- 182	- 235	- 236	
	d	- 187	- 188	- 241	- 242	
	e	- 221	- 222	- 275	- 276	

Минимально возможный осевой размер составляет 400 мм.
Вычеты позволяют определить размеры составных частей готовой оконной конструкции!
Для определения размеров заготовок свариваемых профилей, к полученным размерам следует прибавлять припуски на сварные швы (ок. 2,5 - 3 мм с каждой из сторон заготовки профиля).

Размеры заготовок INTELIO
Трехстворчатые окна и двери с равными по ширине заполнениями, с импостом 112 и штульпом

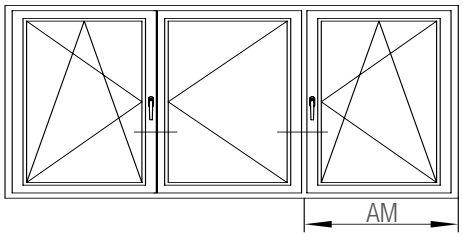

Зазор от фальца створки до заполнения: 3 мм
Зазор от фальца коробки до заполнения: 5 мм
Фальцлюфт (ФЛ): 12 мм с двух сторон, 13 мм с одной стороны

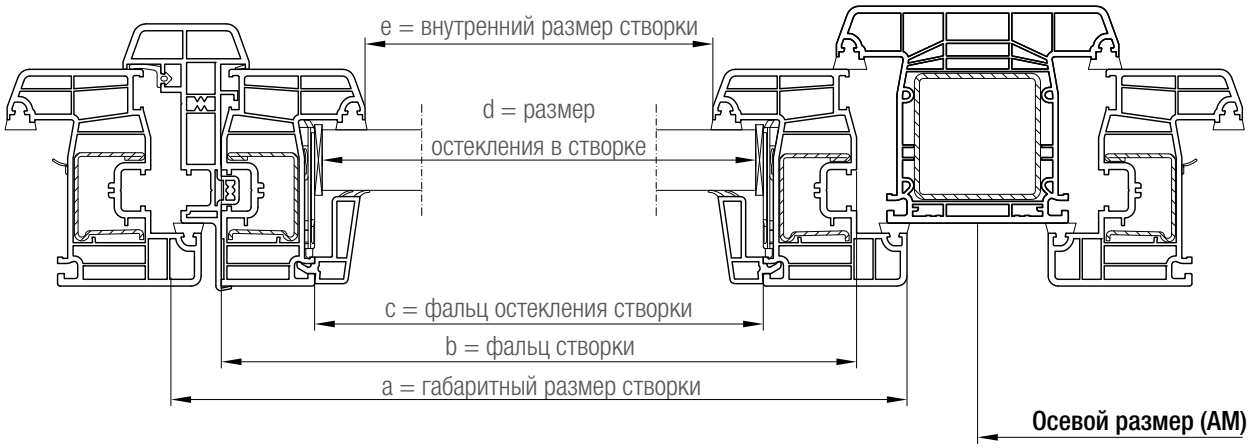

Профиль	Размеры заготовок
Штульп	Размер створки по фальцу - 40 мм
Армирование штульпа	Размер створки по фальцу - 50 мм
Импосты	
Импост, схема фрезерования 2	Размер по фальцу остекления + 2 мм
Импост, схема фрезерования 4	Размер по фальцу остекления + 6 мм
Армирование импоста	Размер по фальцу остекления - 20 мм
Перемычки в створках	
Горбылек в створку, схема фрезерования 2	Фальц остекления створки + 2 мм
Горбылек в створку, схема фрезерования 4	Фальц остекления створки + 6 мм
Армирование горбылька 64/86	Фальц остекления створки - 70 мм
Армирование импоста 112	Фальц остекления створки - 20 мм
Пороги	
Порог 86, 1350308/1356030	Размер элемента - 10 мм
Крышка порога 86, 1350308/1356030	Размер фальца остекления коробки
Слезник 15, 1353010	Основн. створка: Размер створки по фальцу - 50 мм Вспомогат. створка: Размер створки по фальцу - 57 мм
Нащельник створки Т 104, 1356588	Основн. створка: Размер створки по фальцу - 6 мм Вспомогат. створка: Размер створки по фальцу + 21 мм
Крышка порога конструкций открыванием наружу, 1356030	Размер фальца остекления коробки

Размеры заготовок INTELIO
Трехстворчатые окна и двери с равными по ширине заполнениями, с импостом 112 и штульпом

		Осевой размер (АМ), мм				
		Створки 57		Створки 84/104		
		ФЛ 12 мм	ФЛ 13 мм	ФЛ 12 мм	ФЛ 13 мм	
Коробка 66 $AM = \frac{EM + 78}{3}$	a	- 66	- 67	- 66	- 67	
	b	- 106	- 107	- 106	- 107	
	c	- 180	- 181	- 234	- 235	
	d	- 186	- 187	- 240	- 241	
	e	- 220	- 221	- 274	- 275	
Коробка 72 $AM = \frac{EM + 84}{3}$	a	- 72	- 73	- 72	- 73	
	b	- 112	- 113	- 112	- 113	
	c	- 186	- 187	- 240	- 241	
	d	- 192	- 193	- 246	- 247	
	e	- 226	- 227	- 280	- 281	
Коробка 80 $AM = \frac{EM + 92}{3}$	a	- 80	- 81	- 80	- 81	
	b	- 120	- 121	- 120	- 121	
	c	- 194	- 195	- 248	- 249	
	d	- 200	- 201	- 254	- 255	
	e	- 234	- 235	- 288	- 289	

Минимально возможный осевой размер составляет 400 мм.
Вычеты позволяют определить размеры составных частей готовой оконной конструкции!
Для определения размеров заготовок свариваемых профилей, к полученным размерам следует прибавлять припуски на сварные швы (ок. 2,5 - 3 мм с каждой из сторон заготовки профиля).

Размеры заготовок INTELIO

Трехстворчатые окна и двери с равными по ширине заполнениями, с импостом 86 и ложным импостом

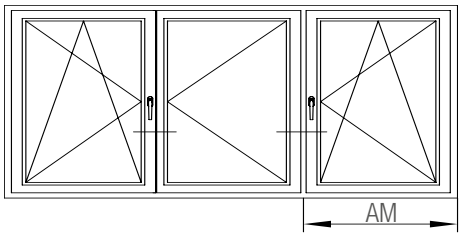

Зазор от фальца створки до заполнения: 3 мм
Зазор от фальца коробки до заполнения: 5 мм
Фальцлюфт (ФЛ): 12 мм с двух сторон, 13 мм с одной стороны

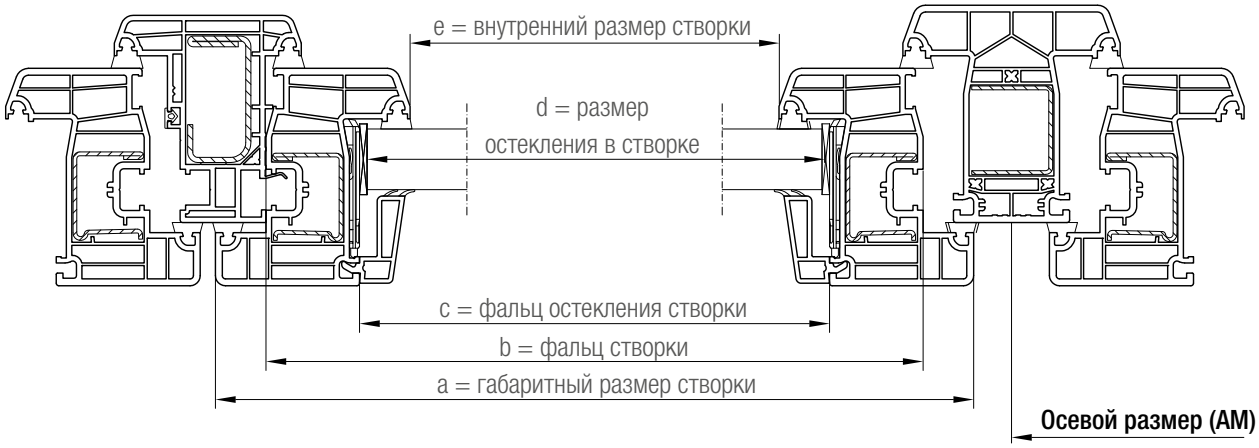

Профиль	Размеры заготовок
Ложный импост	Размер створки по фальцу - 40 мм
Армирование ложного импоста	Размер створки по фальцу - 50 мм
Пороги	
Импост, схема фрезерования 2	Размер по фальцу остекления + 2 мм
Импост, схема фрезерования 4	Размер по фальцу остекления + 6 мм
Армирование импоста	Размер по фальцу остекления - 20 мм
Перемычки в створках	
Горбылек в створку, схема фрезерования 2	Фальц остекления створки + 2 мм
Горбылек в створку, схема фрезерования 4	Фальц остекления створки + 6 мм
Армирование горбылька 64/86	Фальц остекления створки - 70 мм
Армирование импоста 112	Фальц остекления створки - 20 мм
Пороги	
Порог 86, 1350308/1356030	Размер элемента - 10 мм
Крышка порога 86, 1350308/1356030	Размер фальца остекления коробки
Слезник 15, 1353010	Основн. створка: Размер створки по фальцу - 50 мм Вспомогат. створка: Размер створки по фальцу - 57 мм
Нащельник створки Т 104, 1356588	Основн. створка: Размер створки по фальцу - 6 мм Вспомогат. створка: Размер створки по фальцу + 36 мм
Крышка порога конструкций открыванием наружу, 1356030	Размер фальца остекления коробки

Размеры заготовок INTELIO

Трехстворчатые окна и двери с равными по ширине заполнениями, с импостом 86 и ложным импостом

		Осевой размер (АМ), мм				
		Створки 57		Створки 84/104		
		ФЛ 12 мм	ФЛ 13 мм	ФЛ 12 мм	ФЛ 13 мм	
Коробка 66 $AM = \frac{EM + 47}{3}$	a	- 53	- 54	- 53	- 54	
	b	- 93	- 94	- 93	- 94	
	c	- 167	- 168	- 221	- 222	
	d	- 173	- 174	- 227	- 228	
	e	- 207	- 208	- 261	- 262	
Коробка 72 $AM = \frac{EM + 53}{3}$	a	- 59	- 60	- 59	- 60	
	b	- 99	- 100	- 99	- 100	
	c	- 173	- 174	- 227	- 228	
	d	- 179	- 180	- 233	- 234	
	e	- 213	- 214	- 267	- 268	
Коробка 80 $AM = \frac{EM + 61}{3}$	a	- 67	- 68	- 67	- 68	
	b	- 107	- 108	- 107	- 108	
	c	- 181	- 182	- 235	- 236	
	d	- 187	- 188	- 241	- 242	
	e	- 221	- 222	- 275	- 276	

Минимально возможный осевой размер составляет 400 мм.

Вычеты позволяют определить размеры составных частей готовой оконной конструкции!

Для определения размеров заготовок свариваемых профилей, к полученным размерам следует прибавлять припуски на сварные швы (ок. 2,5 - 3 мм с каждой из сторон заготовки профиля).

Размеры заготовок INTELIO

Трехстворчатые окна и двери с равными по ширине заполнениями, с импостом 112 и ложным импостом

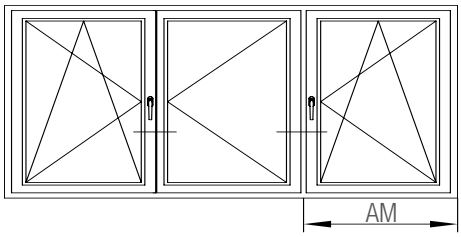

Зазор от фальца створки до заполнения: 3 мм
Зазор от фальца коробки до заполнения: 5 мм
Фальцлюфт (ФЛ): 12 мм с двух сторон, 13 мм с одной стороны

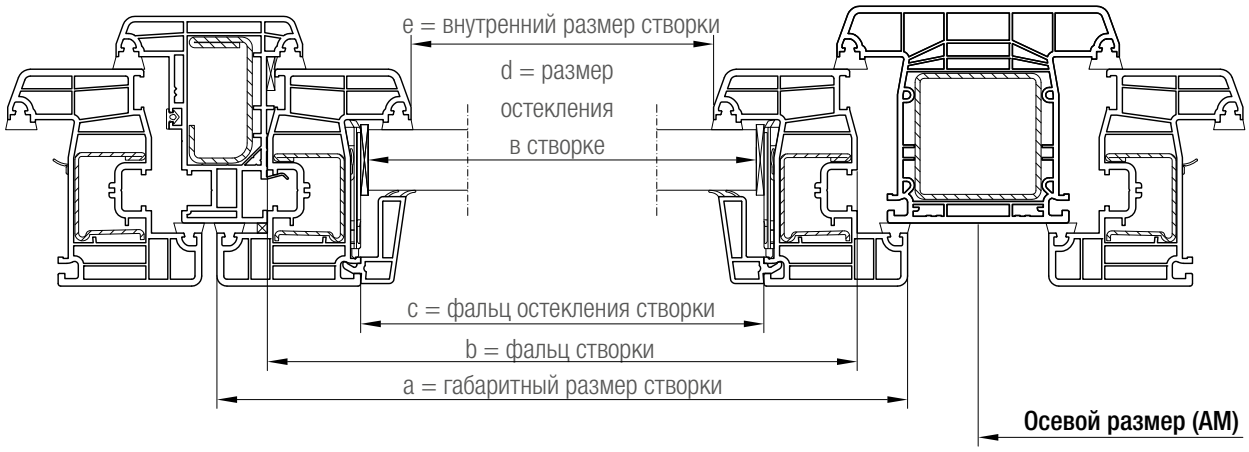

Профиль	Размеры заготовок
Ложный импост	Размер створки по фальцу - 40 мм
Армирование ложного импоста	Размер створки по фальцу - 50 мм
Импосты	
Импост, схема фрезерования 2	Размер по фальцу остекления + 2 мм
Импост, схема фрезерования 4	Размер по фальцу остекления + 6 мм
Армирование импоста	Размер по фальцу остекления - 20 мм
Перемычки в створках	
Горбылек в створку, схема фрезерования 2	Фальц остекления створки + 2 мм
Горбылек в створку, схема фрезерования 4	Фальц остекления створки + 6 мм
Армирование горбылька 64/86	Фальц остекления створки - 70 мм
Армирование импоста 112	Фальц остекления створки - 20 мм
Пороги	
Порог 86, 1350308/1356030	Размер элемента - 10 мм
Крышка порога 86, 1350308/1356030	Размер фальца остекления коробки
Слезник 15, 1353010	Основн. створка: Размер створки по фальцу - 50 мм Вспомогат. створка: Размер створки по фальцу - 57 мм
Нащельник створки Т 104, 1356588	Основн. створка: Размер створки по фальцу - 6 мм Вспомогат. створка: Размер створки по фальцу + 36 мм
Крышка порога конструкций открыванием наружу, 1356030	Размер фальца остекления коробки

Размеры заготовок INTELIO

Трехстворчатые окна и двери с равными по ширине заполнениями, с импостом 112 и ложным импостом

		Осевой размер (АМ), мм				
		Створка Z57/57		Створка Z84/84/T104		
		ФЛ 12 мм	ФЛ 13 мм	ФЛ 12 мм	ФЛ 13 мм	
Коробка 66 $AM = \frac{EM + 60}{3}$	a	- 66	- 67	- 66	- 67	
	b	- 106	- 107	- 106	- 107	
	c	- 180	- 181	- 234	- 235	
	d	- 186	- 187	- 240	- 241	
	e	- 220	- 221	- 274	- 275	
Коробка 72 $AM = \frac{EM + 66}{3}$	a	- 72	- 73	- 72	- 73	
	b	- 112	- 113	- 112	- 113	
	c	- 186	- 187	- 240	- 241	
	d	- 192	- 193	- 246	- 247	
	e	- 226	- 227	- 280	- 281	
Коробка 80 $AM = \frac{EM + 92}{3}$	a	- 80	- 81	- 80	- 81	
	b	- 120	- 121	- 120	- 121	
	c	- 194	- 195	- 248	- 249	
	d	- 200	- 201	- 254	- 255	
	e	- 234	- 235	- 288	- 289	

Минимально возможный осевой размер составляет 400 мм.

Вычеты позволяют определить размеры составных частей готовой оконной конструкции!

Для определения размеров заготовок свариваемых профилей, к полученным размерам следует прибавлять припуски на сварные швы (ок. 2,5 - 3 мм с каждой из сторон заготовки профиля).

Размеры заготовок INTELIO

Одностворчатые балконные двери с порогом BT86, фальцлюфт со стороны порога 10 мм

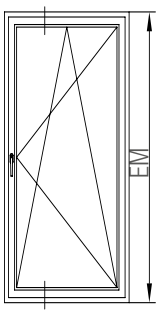

Зазор от фальца створки до заполнения: 3 мм
Зазор от фальца коробки до заполнения: 5 мм
Фальцлюфт (ФЛ): 12 мм сверху, 10 мм снизу

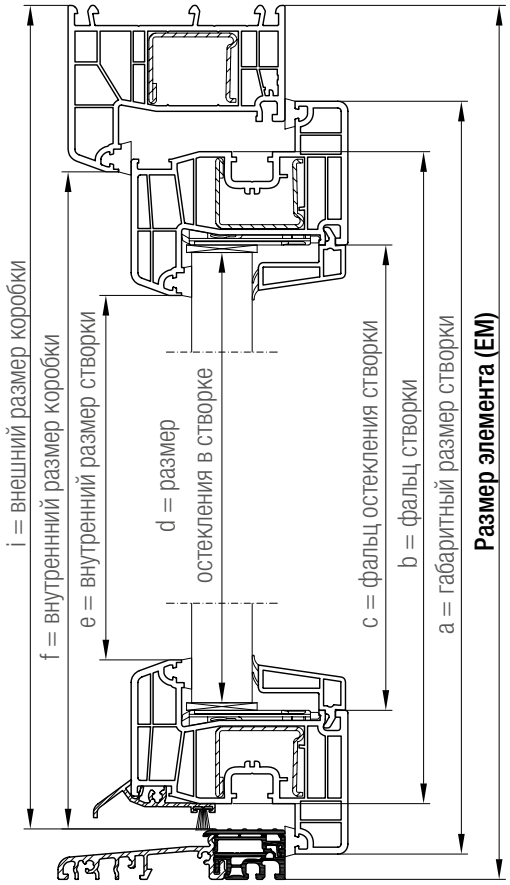

Профиль	Размеры заготовок
Перемычки в створках	
Горбылек в створку, схема фрезерования 2	Фальц остекления створки + 2 мм
Горбылек в створку, схема фрезерования 4	Фальц остекления створки + 6 мм
Армирование горбылька 64/86	Фальц остекления створки - 70 мм
Армирование импоста 112	Фальц остекления створки - 20 мм
Пороги	
Порог 86, 1350308	Размер элемента - 10 мм
Крышка порога 86, 1350308	Размер фальца остекления коробки
Слезник 15, 1353010	Размер створки по фальцу - 50 мм
Щеточное уплотнение	Размер створки по фальцу - 1 мм
Нащельник створки T 104, 1356588	Размер створки по фальцу - 6 мм
Крышка порога конструкций открыванием наружу, 1356030	Размер фальца остекления коробки

Размеры заготовок INTELIO

Одностворчатые балконные двери с порогом BT86, фальцлюфт со стороны порога 10 мм

		Размер элемента (EM), мм		
		Створки 57	Створки 84	
Коробка 66	a	- 48	- 48	
	b	- 88	- 88	
	c	- 162	- 216	
	d	- 168	- 222	
	e	- 202	- 256	
	f	- 86	- 86	
	i	- 20	- 20	
Коробка 72	a	- 54	- 54	
	b	- 94	- 94	
	c	- 168	- 222	
	d	- 174	- 228	
	e	- 208	- 262	
	f	- 92	- 92	
	i	- 20	- 20	
Коробка 80	a	- 62	- 62	
	b	- 102	- 102	
	c	- 176	- 230	
	d	- 182	- 236	
	e	- 216	- 270	
	f	- 100	- 100	
	i	- 20	- 20	

Вычеты позволяют определить размеры составных частей готовой оконной конструкции!
Для определения размеров заготовок свариваемых профилей, к полученным размерам следует прибавлять припуски на сварные швы (ок. 2,5 - 3 мм с каждой из сторон заготовки профиля).

Размеры заготовок INTELIO

Многостворчатые балконные двери с порогом 86, фальцлюфт со стороны порога 10 мм

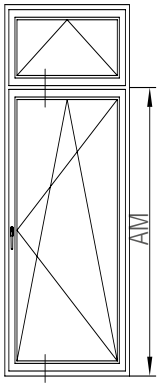

Зазор от фальца створки до заполнения: 3 мм
Зазор от фальца коробки до заполнения: 5 мм
Фальцлюфт (ФЛ): 12 мм сверху, 10 мм снизу

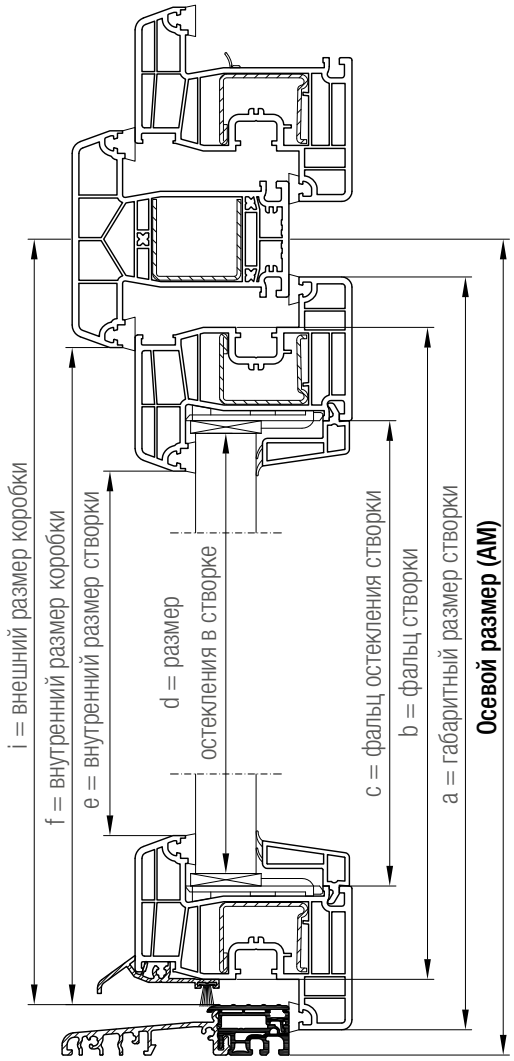

Размеры заготовок:
Порог = EM - 10 мм,
Профиль крышки порога = фальц остекления коробки,
Отлив 15 = фальц створки - 38 мм,
Щеточное уплотнение 9 = фальц створки - 1 мм,
Импост / поперечина (схема фрезерования 2) = фальц остекления + 2 мм,
Импост / поперечина (схема фрезерования 4) = фальц остекления + 6 мм,
Армирование импоста / поперечины = фальц остекления - 16 мм.

Профиль	Размеры заготовок
Импосты	
Импост, схема фрезерования 2	Размер по фальцу остекления + 2 мм
Импост, схема фрезерования 4	Размер по фальцу остекления + 6 мм
Армирование импоста	Размер по фальцу остекления - 20 мм
Перемычки в створках	
Горбылек в створку, схема фрезерования 2	Фальц остекления створки + 2 мм
Горбылек в створку, схема фрезерования 4	Фальц остекления створки + 6 мм
Армирование горбылька 64/86	Фальц остекления створки - 70 мм
Армирование импоста 112	Фальц остекления створки - 20 мм
Пороги	
Порог 86, 1350308	Размер элемента - 10 мм
Крышка порога 86, 1350308	Размер фальца остекления коробки
Слезник 15, 1353010	Размер створки по фальцу - 50 мм
Щеточное уплотнение	Размер створки по фальцу - 1 мм
Нащельник створки T 104, 1356588	Размер створки по фальцу - 6 мм
Крышка порога конструкций открыванием наружу, 1356030	Размер фальца остекления коробки

Размеры заготовок INTELIO

Многостворчатые балконные двери с порогом 86, фальцлюфт со стороны порога 10 мм

		Осевой размер (АМ), мм		
		Створки 57	Створки 84	
Импост 112	a	- 25	- 25	
	b	- 65	- 65	
	c	- 139	- 193	
	d	- 145	- 199	
	e	- 179	- 233	
	f	- 63	- 63	
	i	- 20	- 20	
Импост 112	a	- 38	- 38	
	b	- 78	- 78	
	c	- 152	- 206	
	d	- 158	- 212	
	e	- 192	- 246	
	f	- 76	- 76	
	i	- 20	- 20	

Вычеты позволяют определить размеры составных частей готовой оконной конструкции!
Для определения размеров заготовок свариваемых профилей, к полученным размерам следует прибавлять припуски на сварные швы (ок. 2,5 - 3 мм с каждой из сторон заготовки профиля).

Размеры заготовок INTELIO

Одностворчатые балконные двери с глухой частью, с порогом 86

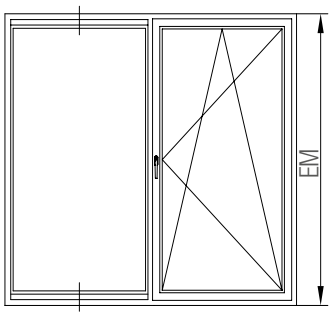

Зазор от фальца створки до заполнения: 3 мм
Зазор от фальца коробки до заполнения: 5 мм
Фальцлюфт (ФЛ): 12 мм сверху, 10 мм снизу

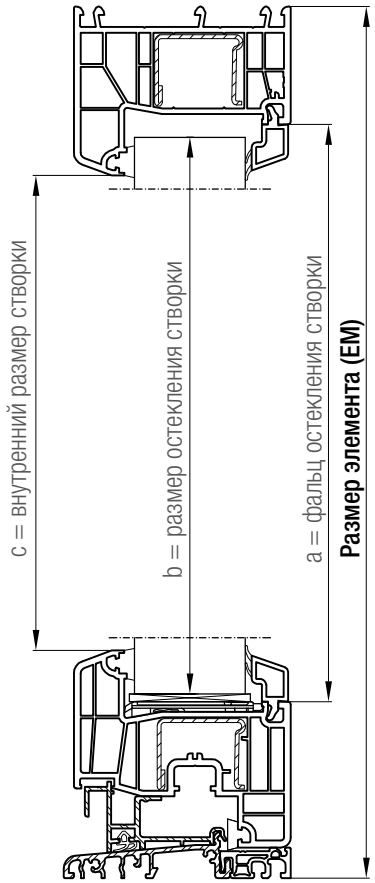

Профиль		Размеры заготовок
Импосты с порогами 86		
Коробка 66	сх. фрез. 2	EM - 65 мм
	сх. фрез. 4	EM - 62 мм
	армир. импоста	EM - 85 мм
Коробка 72	сх. фрез. 2	EM - 71 мм
	сх. фрез. 4	EM - 68 мм
	армир. импоста	EM - 91 мм
Коробка 80	сх. фрез. 2	EM - 139 мм
	сх. фрез. 4	EM - 136 мм
	армир. импоста	EM - 159 мм
Профили добавочные		
Створка как профиль добавочный	сх. фрез. 2	Размер фальца остекления коробки + 2 мм
	сх. фрез. 4	Размер фальца остекления коробки + 6 мм
	армир. створки	Размер фальца остекления коробки - 45 мм
Профиль добавочный		Размер фальца остекления коробки - 57 мм
Перемычки		
Импост как перемычка	сх. фрез. 2	Фальц остекления створки + 2 мм
	сх. фрез. 4	Фальц остекления створки + 6 мм
	армир. импоста	Фальц остекления створки - 45 мм

		Размер элемента (EM) - мм			
		Створки 57	Створки 84		
Коробка 66	a	- 115	- 142		
	b	-123	- 150		
	c	- 155	- 182		
Коробка 72	a	- 121	- 148		
	b	- 129	- 156		
	c	- 161	- 188		
Коробка 80	a	- 129	- 156		
	b	- 137	- 164		
	c	- 169	- 196		

Вычеты позволяют определить размеры составных частей готовой оконной конструкции!
Для определения размеров заготовок свариваемых профилей, к полученным размерам следует прибавлять припуски на сварные швы (ок. 2,5 - 3 мм с каждой из сторон заготовки профиля).

Размеры заготовок INTELIO
Оконные блоки со среднеподвесными створками

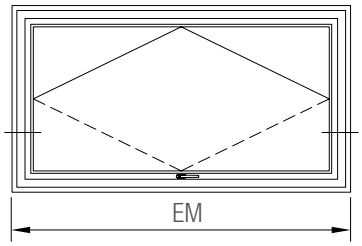

Зазор от фальца створки до заполнения: 3 мм
Зазор от фальца коробки до заполнения: 5 мм
Фальцлюфт (ФЛ): 12 мм

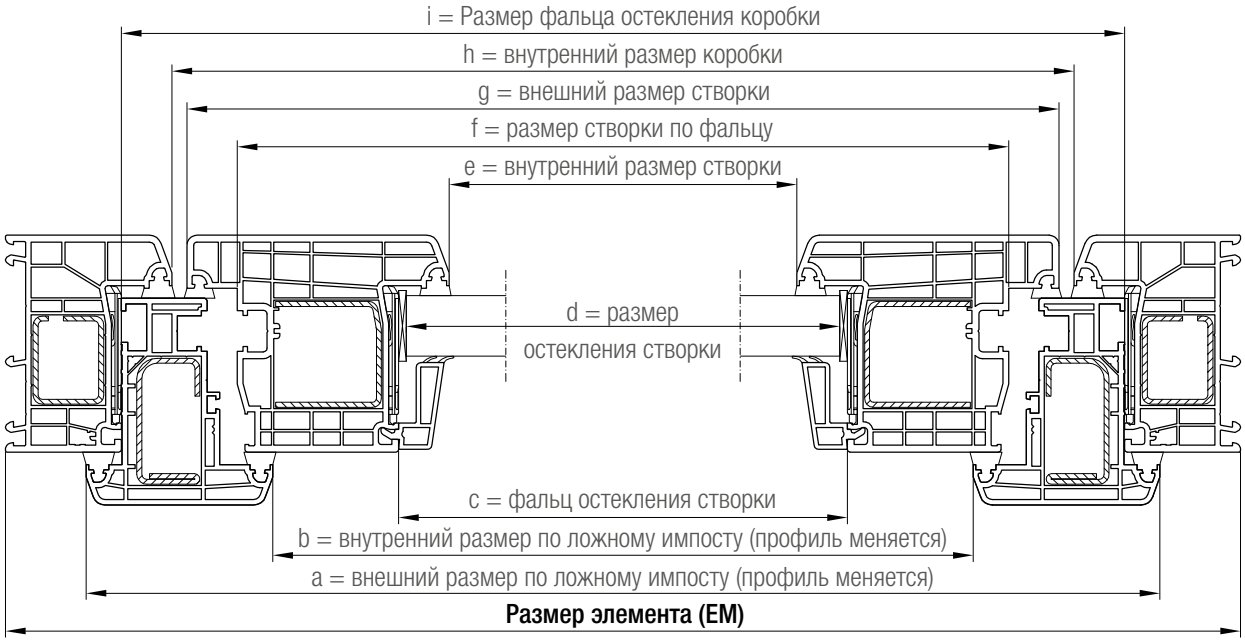

Профиль	Размеры заготовок
Перемычки в створках	
Горбылек в створку, схема фрезерования 2	Фальц остекления створки + 2 мм
Горбылек в створку, схема фрезерования 4	Фальц остекления створки + 6 мм
Армирование горбылька 64/86	Фальц остекления створки - 70 мм
Армирование импоста 112	Фальц остекления створки - 20 мм

Размеры заготовок INTELIO

Оконные блоки со среднеподвесными створками

		Осевой размер (АМ) - мм Створка 104		
Коробка 66	a	- 64		
	b	- 212		
	c	- 312		
	d	- 318		
	e	- 352		
	f	- 184		
	g	- 144		
	h	- 132		
	i	- 92		
Коробка 72	a	- 76		
	b	- 224		
	c	- 324		
	d	- 330		
	e	- 364		
	f	- 196		
	g	- 156		
	h	- 144		
	i	- 104		
Коробка 80	a	- 92		
	b	- 240		
	c	- 340		
	d	- 346		
	e	- 380		
	f	- 212		
	g	- 172		
	h	- 160		
	i	- 120		

Вычеты позволяют определить размеры составных частей готовой оконной конструкции!
Для определения размеров заготовок свариваемых профилей, к полученным размерам следует прибавлять припуски на сварные швы (ок. 2,5 - 3 мм с каждой из сторон заготовки профиля).

Наши практические устные и письменные технические консультации основываются на опыте и проводятся с полным знанием дела, но, тем не менее, не являются обязательными к выполнению указаниями. Находящиеся вне нашего влияния различные условия производства и эксплуатации исключают какие-либо претензии по нашим рекомендациям. Рекомендуется проверить, насколько пригоден для предусмотренного Вами использования продукт REHAU. Применение и использование, а также переработка продукта происходят вне нашего контроля и поэтому всецело попадают под Вашу ответственность. В случае возникновения вопроса об ответственности возмещение ущерба распространяется только на стоимость поставленного нами и использованного Вами товара. Наши гарантии распространяются на стабильное качество нашего продукта, выпускаемого согласно нашей спецификации и в соответствии с нашими общими условиями поставки и оплаты.

Авторские права на документ защищены. Права, особенно на перевод, перепечатку, снятие копий, радиопередачи, воспроизведение на фотомеханических или других подобных средствах, а также сохранение на носителях данных, защищены.